CHAMPION
Power & force

Иллюстрированный каталог запасных частей

Модель: ET450

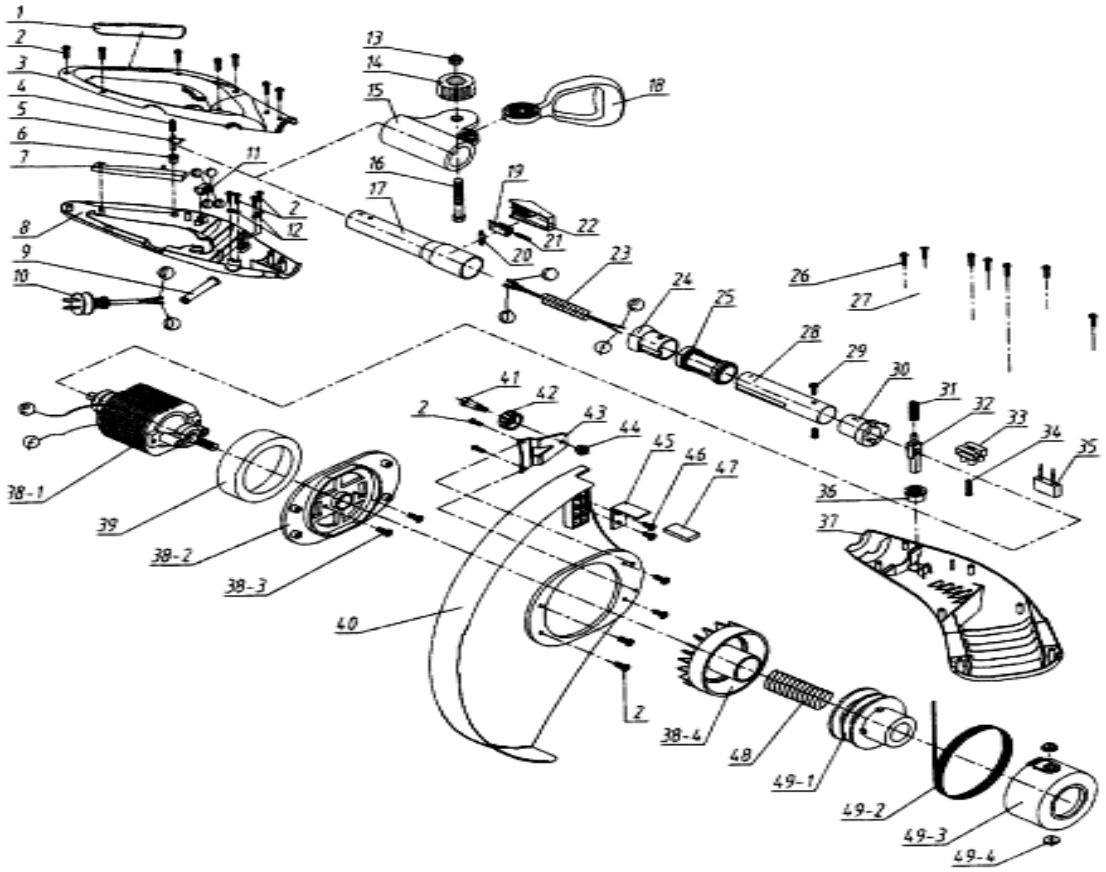

№	Артикул	Наименование	К-во	№	Артикул	Наименование	К-во	№	Артикул	Наименование	К-во
1	8005-524301	Накладка рукоятки	1	34	8SJAB30-16B	Винт колодки	1				
2	8SJAB40-14B	Винт	17	35	8416-522301	Конденсатор	1				
3	8001-524302	Рукоятка верх	1	36	8312-524305	Кнопка фиксатора	1				
4	8342-524301	Пружина	1	37	8006-524301	Кожух двигателя	1				
5	8087-524301	Блокировка выключателя	1	38-1	8401-524314	Электродвигатель	1				
6	8312-524301	Кнопка включения	1	38-2	8181-522201	Крышка двигателя	1				
7	8312-524302	Рычаг выключателя	1	38-3	8SJAB40-12B	Винт крепления двигателя	2				
8	8001-524301	Рукоятка низ	1	38-4	8141-522202	Крыльчатка двигателя	1				
9	8332-211501	Оболочка кабеля	1	39	8212-522201	Упорное кольцо	1				
10	8422-522301	Провод выключения с вилкой	1	40	8185-524301	Кожух триммерной головки	1				
11	8042-524301	Выключатель	1	41	8086-524302	Вал накладки	1				
12	8184-302201	Фиксатор кабеля	2	42	8121-522201	Колесо валика	1				
13	8NA-06B	Гайка	1	43	8087-524303	Защитная накладка	1				
14	8313-522201	Барашек муфты	1	44	8NG-05D	Пружина вала накладки	1				
15	8291-524301	Муфта соединительная	1	45	8231-524301	Нож кожуха	1				
16	8SLJD06-65B	Болт муфты	1	46	8RB03-6.5B	Винт	2				
17	8061-524301	Переходник муфты	1	47	8331-526103	Накладка ножа защитная	1				
18	8003-524301	Рукоятка рабочая	1	48	8342-522204	Пружина триммерной головки	1				
19	8312-524304	Фиксатор	1	49-1	8141-522203	Катушка головки	1				
20	8086-524301	Палец фиксатора	1	49-2	8370-522201	Триммерный корд	1				
21	8342-524303	Пружина фиксатора	1	49-3	8331-522203	Крышка головки	1				
22	8312-524303	Кнопка фиксатора	1	49-4	8212-522203	Направляющая корда	1				
23	8413-524301	Соединительный провод	1								
24	8204-524302	Фланец штанги прямой	1								
25	8204-524301	Трубка соединительная	1								
26	8SJAB40-18B	Винт	8								
27	8006-524302	----------									
28	8061-524302	Штанга	1								
29	8SJAB40-06B	Винт	2								
30	8204-524303	Фланец штанги фигурный	1								
31	8342-524304	Пружина фиксатора	1								
32	8087-524302	Фиксатор поворота кожуха	1								
33	8411-522201	Колодка подключения проводов	2								